SØYLEBOREMASKIN DH 35G (400V)

Produktnummer: 214527

Denne maskinen har et smuss- og vannavstøtende membrantastatur og er utstyrt med elektrisk pinnemating og dybdestopp for presisjonsarbeid. Med en solid, tiltbar borebord, integrert kjølevæskeenhet og sikkerhetsfunksjoner, sikrer den både effektivitet og brukerbeskyttelse.



- Smuss- og vannavstøtende, lett å rengjøre membrantastatur
- Elektronikk 24V DC
- Dybdestopp
- Elektrisk pinnemating
- Lite vedlikehold, kjører i lukket oljebadgirkasse
- Trådfeste
- Maskinlys integrert i borehodet
- Hovedbryter
- Stor, høydejusterbar beskyttelsesskjerm med sikkerhetsbryter for maksimal beskyttelse av brukeren
- Stort dimensjonert, solid borebord, nøyaktig bearbeidet med diagonale T-spor og kjølevannskanal rundt, kraftig ribbet på baksiden, tiltbar ± 90° sideveis
- Kjølevæskeenhet integrert med kjølevæskebeholder i bunnplaten
- Sponfilter renser kjølevæsken fra grove komponenter
- Ekstremt stabil, tykkvegget støpejernssøyle for høyt strømforbruk
- Solid bunnplate med parallelle T-spor, presis overflatefinish

Spesifikasjoner

Vekt	300 kg
Bredde/tykkelse	0 mm
Høyde	0 mm
Volum	300 liter
Dimensjon	0
Nøkkelvidde	0 mm
kW	0
Innvendig diameter	0 mm
Utvendig diameter	0 mm
Type 4	0
Delelengde	0 mm
Type 3	0
Bredde ytre ring	0 mm
Bredde indre ring	0 mm

Type 2	0
Type 5	0
Bordiameter	0 mm
Diameter	0 mm
Neseradius	0 mm
Lengde	0 mm





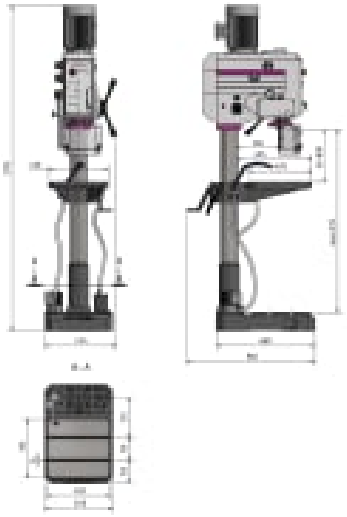

Les mer om produktet her:
https://www.ail.no/product?number=214527