# DV40BEM25100M

Produktnummer: 1156378

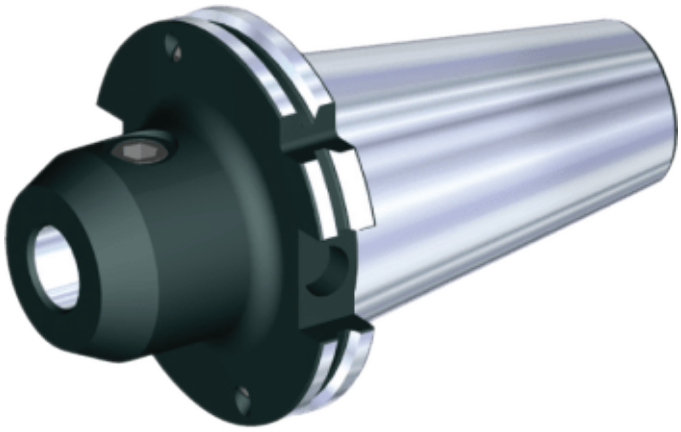

**Spesifikasjoner**

| | |
|---|---|
| **Vekt** | 2.347 kg |
| **Bredde/tykkelse** | 0 mm |
| **Høyde** | 0 mm |
| **Volum** | 0.5 liter |
| **Dimensjon** | 25 |
| **Nøkkelvidde** | 0 mm |
| **kW** | 0 |
| **Innvendig diameter** | 0 mm |
| **Utvendig diameter** | 0 mm |
| **Type** | WELDON |
| **Type 4** | 0 |
| **Delelengde** | 0 mm |
| **Type 3** | 0 |
| **Serie** | WELDON FRES |
| **Bredde ytre ring** | 0 mm |
| **Bredde indre ring** | 0 mm |
| **Type 2** | 0 |
| **Type 5** | 0 |
| **Bordiameter** | 0 mm |

| | |
|---|---|
| **Diameter** | 0 mm |
| **Neseradius** | 0 mm |
| **Lengde** | 0 mm |
| **Størrelse** | DV40/DIN69871 |

Les mer om produktet her:
https://www.ail.no/product?number=1156378