20210-TVP ENRADIG SFÆRISK RULLELAGER

Produktnummer: 223470

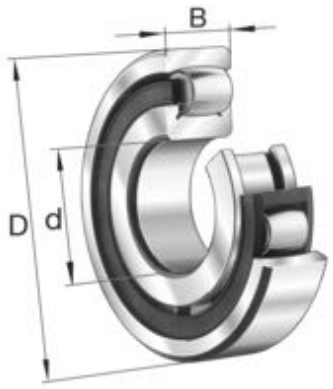

Spesifikasjoner

Vekt	0.5291 kg
Bredde/tykkelse	20 mm
Høyde	0 mm
Volum	0.18 liter
Dimensjon	0
Nøkkelvidde	0 mm
kW	0
Innvendig diameter	50 mm
Utvendig diameter	90 mm
Type 4	0
Delelengde	0 mm
Type 3	0
Bredde ytre ring	0 mm
Bredde indre ring	0 mm
Type 2	0
Type 5	0
Bordiameter	0 mm
Diameter	0 mm
Neseradius	0 mm

Lengde	0 mm

Les mer om produktet her:
https://www.ail.no/product?number=223470