# SL045026-D-PP-2NR-C3-GA22 RULLELAGER

Produktnummer: 197218

D = Ny ytre kontur.
PP = Kontaktforsegling på begge sider.
2NR = To festeringer inkludert.
C3 = Lagerglapp større enn normalt.

INA SL04..-PP sylindrisk rullelager. Lokaliseringslager, dobbel rad, komplett sylindrisk rullesett, lett serie, med ringformede spor, leppetetninger på begge sider. Disse lagrene består av solide ytterringer uten ribber, indre ringer med tre ribber, ribbestyrte rulleelementsett og tetningsringer. De ytre ringene har ringformede slisser for festeringer. De indre ringene er aksialdelte, 1 mm bredere enn de ytre ringene og holdes sammen av en metallring. De brukes som lokaliseringslagre (men kan bare støtte små aksiale belastninger) og brukes fortrinnsvis til støtte for tauskiver.

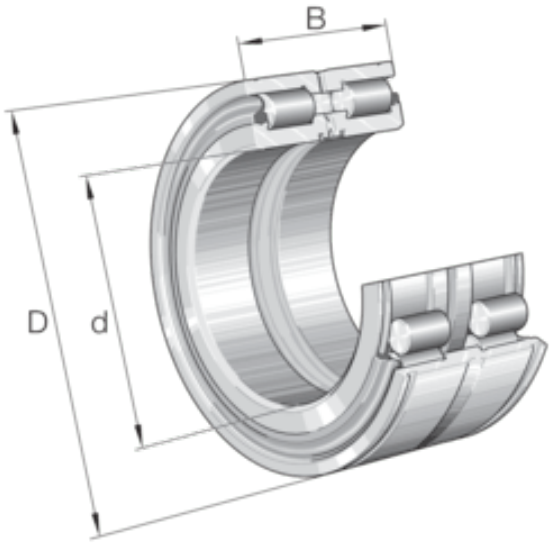


**Spesifikasjoner**

| | |
|---|---|
| **Vekt** | 10.34 kg |
| **Bredde/tykkelse** | 95 mm |
| **Høyde** | 0 mm |
| **Volum** | 3.8 liter |
| **Dimensjon** | 0 |
| **Nøkkelvidde** | 0 mm |
| **kW** | 0 |
| **Innvendig diameter** | 130 mm |
| **Utvendig diameter** | 200 mm |
| **Type** | SL |
| **Type 4** | 0 |
| **Delelengde** | 0 mm |
| **Type 3** | 0 |
| **Bredde ytre ring** | 0 mm |
| **Bredde indre ring** | 0 mm |
| **Type 2** | 0 |
| **Type 5** | 0 |
| **Bordiameter** | 0 mm |
| **Diameter** | 0 mm |

| | |
|---|---|
| **Neseradius** | 0 mm |
| **Lengde** | 0 mm |

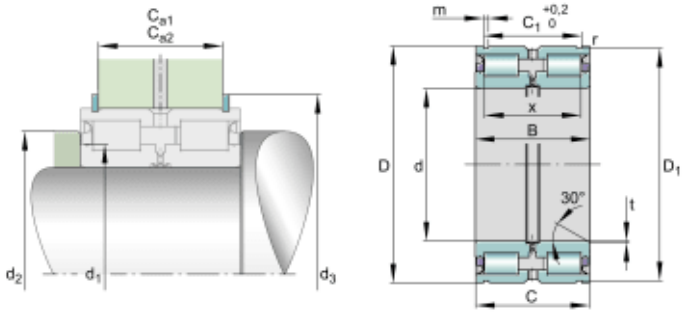


Les mer om produktet her:
https://www.ail.no/product?number=197218