K 40X45X21-TV NÅLELAGER

Produktnummer: 196829

K-serie nålelager. Til DIN 5405-1/ISO 3030.

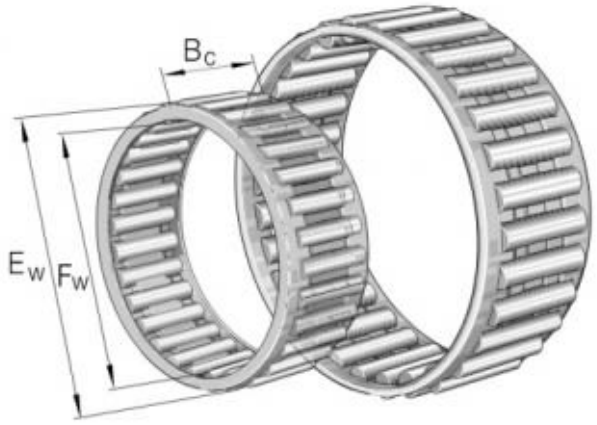

Spesifikasjoner

Vekt	0.5 kg
Bredde/tykkelse	21 mm
Høyde	0 mm
Volum	0.1 liter
Dimensjon	0
Nøkkelvidde	0 mm
kW	0
Innvendig diameter	40 mm
Utvendig diameter	45 mm
Type	K
Type 4	0
Delelengde	0 mm
Type 3	0
Bredde ytre ring	0 mm
Bredde indre ring	0 mm
Type 2	0
Type 5	0
Bordiameter	0 mm
Diameter	0 mm

Neseradius	0 mm
Lengde	0 mm

Les mer om produktet her:
https://www.ail.no/product?number=196829