LFR5206-25-2RS-RB RUSTFRI LØPERULL

Produktnummer: 190784

LFR..-2RS-RB løperull. Dobbel rad, spaltetetninger på begge sider, design med korrosjonsbeskyttelse.

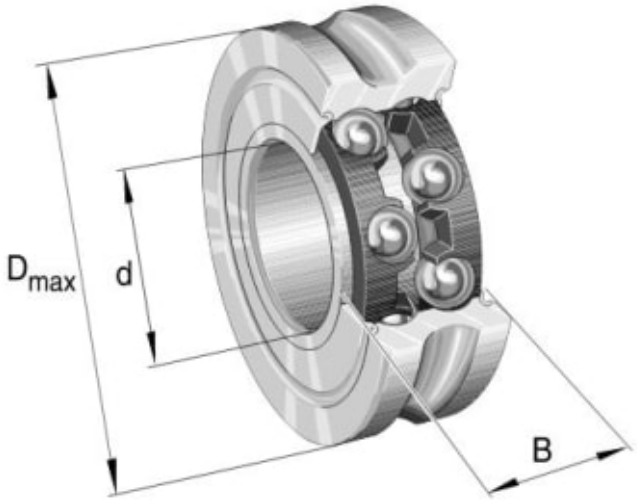

Spesifikasjoner

Vekt	0 kg
Bredde/tykkelse	0 mm
Høyde	0 mm
Volum	0 liter
Dimensjon	0
Nøkkelvidde	0 mm
kW	0
Innvendig diameter	0 mm
Utvendig diameter	0 mm
Type 4	0
Delelengde	0 mm
Type 3	0
Bredde ytre ring	0 mm
Bredde indre ring	0 mm
Type 2	0
Type 5	0
Bordiameter	0 mm
Diameter	0 mm
Neseradius	0 mm

Lengde	0 mm

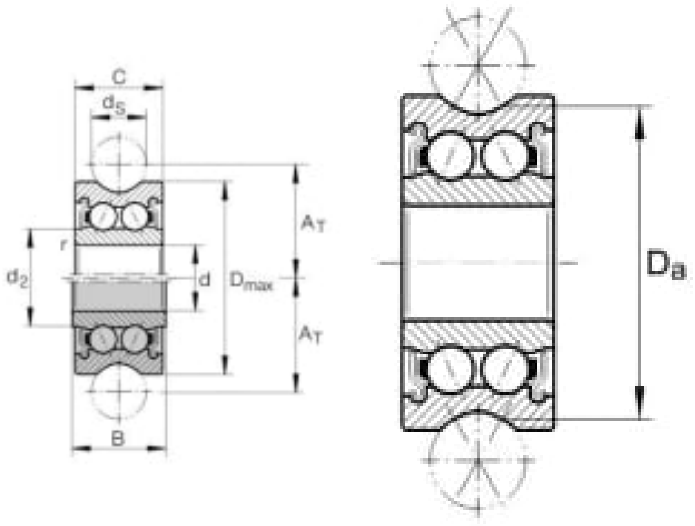

Les mer om produktet her:
https://www.ail.no/product?number=190784